DELTA DORE
HTS System AG
Bösch 63, CH-6331 Hünenberg
Tel: +41 41 798 00 98
www.htsag.ch info@htsag.ch

TYBOX 11

FR EN DE ES PT PL NL CS

CE UK CA

www.deltadore.com

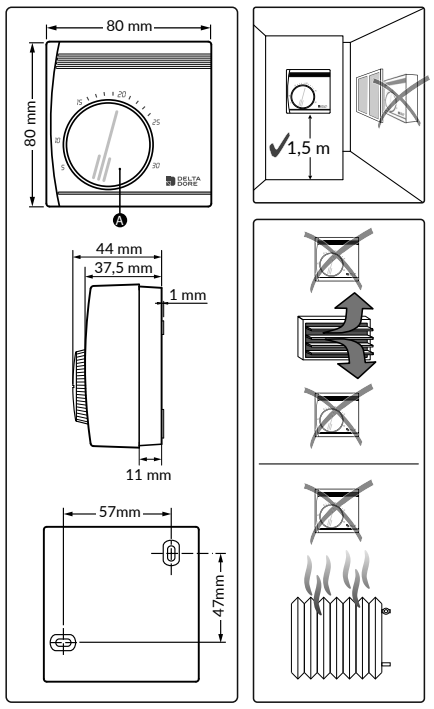

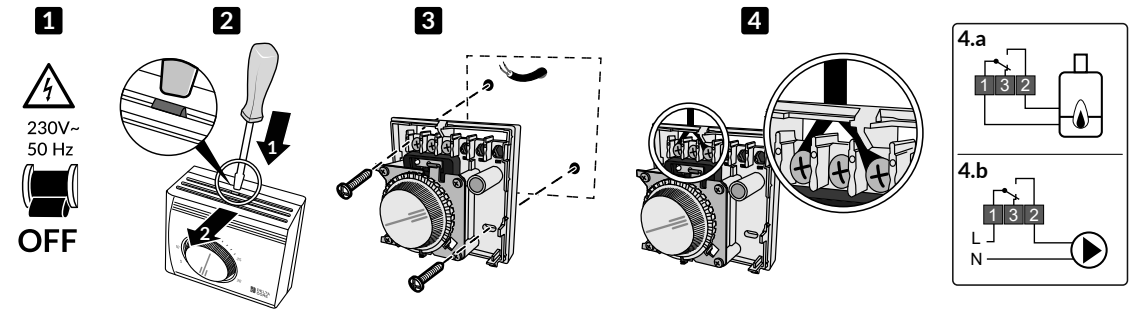

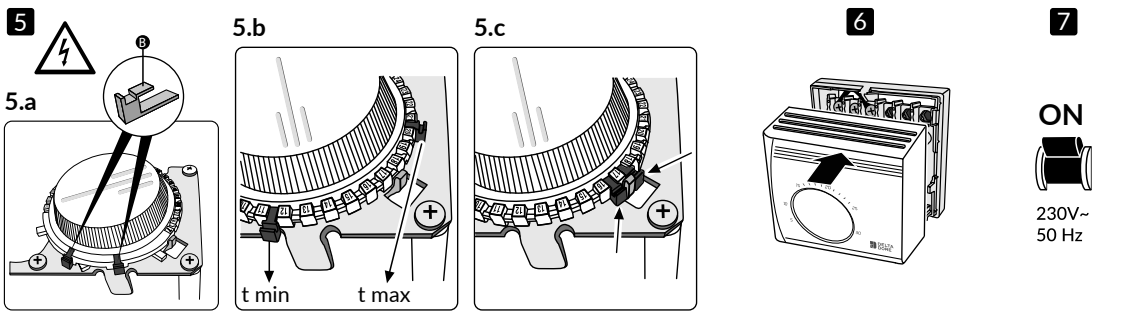

FR

TYBOX 11 est un thermostat d'ambiance mécanique. Il permet de réguler avec précision la température ambiante du lieu où il est installé.

1. Emplacement du thermostat

Installez le thermostat sur un mur accessible à une hauteur de 1,50m, à l'abri des sources de chaleur (cheminée, influence du soleil) et des courants d'air (fenêtre, porte). Ne pas installer le thermostat sur un mur en contact avec l'extérieur ou avec une pièce non chauffée (ex : garage...).

2. Installation

L'installation et le raccordement électrique du thermostat doivent être exécutés uniquement par un électricien qualifié.

1 Coupez l'alimentation électrique.
2 Ouvrez le boîtier à l'aide d'un tournevis.
3 Fixez le socle du thermostat à l'aide d'un ensemble vis /cheville (non fourni).
4 Raccordez le thermostat.

4.a Avec un système de chauffage eau chaude équipé d'une entrée thermostat.
Raccordez les deux bornes de l'entrée thermostat de la chaudière aux bornes 1 et 2 du thermostat.

4.b Avec un système de chauffage sans entrée thermostat.
Si la chaudière ne possède pas d'entrée thermostat, vous pouvez commander directement le circulateur de la chaudière.

5 Système de verrouillage du réglage de la température

Cette opération doit être impérativement effectuée hors tension ou par une personne habilitée.

5.a Sans verrouillage.
Laissez les deux blocs de verrouillage **(B)** dans leurs positions initiales.

5.b Limitation du réglage de la plage de température (Min/Max).
Insérez les blocs de verrouillage **(B)** dans les crans correspondant aux températures minimum et maximum autorisées.

5.c Blocage du réglage de la température.
Insérez les deux blocs de verrouillage **(B)** autour de la valeur souhaitée.

6 Replacez le couvercle du thermostat sur le socle.
7 Rétablissez l'alimentation de l'installation.

3. Réglage du thermostat

Positionnez la molette de réglage **(A)** sur la valeur de température ambiante souhaitée.

4. Aide

Problème	Diagnostic / Solutions
L'installation ne fonctionne pas.	1. Les fils ont été mal raccordés. *Vérifiez le raccordement en respectant le schéma et les numéros des bornes.* 2. La température ambiante réglée est atteinte. *Augmentez la température ambiante réglée si vous le souhaitez.*
La température ambiante souhaitée ne correspond pas aux réglages effectués sur le thermostat d'ambiance.	3. Le thermostat à été mal positionné. *Vérifiez l'emplacement du thermostat.* 4. De l'air arrive par la gaine électrique et perturbe la régulation. *Bouchez la sortie de la gaine électrique pour éviter la circulation d'air.*

5. Caractéristiques techniques

Pouvoir de coupure	16(2,5)A/250V~
Classe d'isolation	Classe II ⧈
Indice de protection	IP 20
Gradient thermique	1 K/15 min
Hystérésis	0,6 +/- 0,2°C
Tension assignée de choc	4kV
Action de type	1B
Température de fonctionnement	5°C / +50°C
Dimensions (l x H x P)	80 x 80 x 44 mm

EN

TYBOX 11 is a mechanical room thermostat. It precisely regulates the room temperature in the place where it is installed.

1. Thermostat location

Install the thermostat on an accessible wall at a height of 1.50 m away from heat sources (fireplace, sunlight) and draughts (window, door). Do not install the thermostat on a wall in contact with the outdoors or an unheated room (e.g. garage, etc.).

2. Installation

The thermostat must only be installed and connected to the mains by a qualified electrician.

1 Switch off the power supply.
2 Open the housing using a screwdriver.
3 Attach the base of the thermostat using screws and plugs (not provided).
4 Connect the thermostat.

4.a With a hot water heating system equipped with a thermostat input.
Connect the two terminals of the boiler's thermostat input to terminals 1 and 2 of the thermostat.

4.b With a heating system without a thermostat input.
If the boiler does not have a thermostat input, you can directly control the boiler's pump.

5 Lock system for setting the temperature

This operation must be carried out with the power turned off or by a qualified person.

5.a No lock.
Leave the two locking blocks **(B)** in their initial positions.

5.b Limiting the temperature range setting (Min/Max).
Insert the locking blocks **(B)** into the notches corresponding to the minimum and maximum temperatures allowed.

5.c Temperature setting blocking.
Insert the two locking locks **(B)** around the desired value.

6 Replace the thermostat cover on the base.
7 Switch the power supply to the installation back on.

3. Setting the thermostat

Position the setting dial **(A)** to the desired room temperature value.

4. Help

Problem	Diagnosis / Solutions
The installation is not functioning.	1. The wires are not connected properly. *Check the connection, following the diagram and the numbers on the terminals.* 2. The set room temperature has been reached. *Increase the set room temperature if you wish.*
The desired room temperature does not correspond to the settings on the room thermostat.	3. The thermostat has been positioned incorrectly. *Check the location of the thermostat.* 4. Air is coming through the electrical conduit and disrupting the control unit. *Block the outlet of the electrical conduit to prevent air from circulating.*

5. Technical characteristics

Breaking capacity	16(2.5)A/250V~
Insulation class	Class II ⧈
Protection rating	IP 20
Temperature gradient	1 K/15 min
Hysteresis	0.6 +/- 0.2°C
Rated impulse voltage	4kV
Type action	1B
Operating temperature	5°C / +50°C
Dimensions (W x H x D)	80 x 80 x 44 mm

DE

TYBOX 11 ist ein mechanischer Raumthermostat Dieser ermöglicht an seinem Installationsort eine präzise Regulierung der Raumtemperatur.

1. Standort des Thermostats

Installieren Sie den Thermostat an einer zugänglichen Wand in einer Höhe von 1,50 m und achten Sie darauf, dass dieser vor Wärmequellen (Kamin, Sonneneinstrahlung) und Zugluft (Fenster, Tür) geschützt ist. Installieren Sie den Thermostat nicht an einer Wand, die mit der Außenumgebung oder einem unbeheizten Raum (z. B. Garage) in Kontakt steht.

2. Installation

Die Installation und der Elektroanschluss des Thermostats dürfen nur von einem qualifizierten Elektriker durchgeführt werden.

1 Schalten Sie die Stromversorgung ab.
2 Öffnen Sie das Gehäuse mit Hilfe eines Schraubendrehers.
3 Befestigen Sie den Thermostatsockel mit Hilfe einer Schrauben-/ Dübelkombination (nicht im Lieferumfang enthalten).
4 Schließen Sie den Thermostat an.

4.a Mit einem Warmwasser-Heizsystem, das mit einem Thermostat-Eingang ausgestattet ist.
Verbinden Sie die beiden Klemmen des Thermostat-Eingangs des Heizkessels mit den Klemmen 1 und 2 des Thermostats.

4.b Mit einem Heizsystem ohne Thermostat-Eingang.
Wenn der Heizkessel keinen Thermostat-Eingang hat, können Sie die Umwälzpumpe des Heizkessels direkt steuern.

5 Verriegelungssystem für die Temperatureinstellung

Dieser Vorgang muss unbedingt im spannungsfreien Zustand oder von einer Person mit entsprechender Befugnis durchgeführt werden.

5.a Ohne Verriegelung.
Lassen Sie die beiden Verriegelungsblöcke **(B)** in ihren ursprünglichen Positionen.

5.b Begrenzung der Einstellung des Temperaturbereichs (Min/Max).
Setzen Sie die Verriegelungsblöcke **(B)** in die Rastungen ein, die der minimal und maximal zulässigen Temperatur entsprechen.

5.c Sperre der Temperatureinstellung.
Setzen Sie die beiden Verriegelungsblöcke **(B)** um den gewünschten Wert herum ein.

6 Setzen Sie die Abdeckung des Thermostats zurück auf den Sockel.
7 Stellen Sie die Spannungsversorgung der Vorrichtung wieder her.

3. Einstellung des Thermostats

Stellen Sie das Einstellrad **(A)** auf den gewünschten Wert für die Raumtemperatur.

4. Hilfe

Problem	Diagnose / Lösungen
Die Vorrichtung funktioniert nicht.	1. Die Drähte wurden falsch angeschlossen. Überprüfen Sie den Anschluss unter Beachtung der Abbildung und der Klemmennummern. 2. Die eingestellte Raumtemperatur ist erreicht. *Erhöhen Sie bei Bedarf die eingestellte Raumtemperatur.*
Die gewünschte Raumtemperatur stimmt nicht mit den vorgenommenen Einstellungen am Raumthermostat überein.	3. Der Thermostat wurde falsch positioniert. *Überprüfen Sie die Position des Thermostats.* 4. Die durch den Kabelkanal gelangende Luft beeinträchtigt die Temperaturregelung. *Verschließen Sie den Ausgang des Kabelkanals, um die Luftzirkulation zu verhindern.*

5. Technische Daten

Schaltleistung	16(2,5)A/250V~
Isolationsklasse	Klasse III ⧈
Schutzgrad	IP 20
Thermischer Gradient	1 K/15 Min
Hysterese	0,6 +/- 0,2°C
Bemessungsstoßspannung	4 kV
Aktions-Typ	1B
Betriebstemperatur	5°C / +50°C
Abmessungen (B x H x T)	80 x 80 x 44 mm

ES

TYBOX 11 es un termostato de ambiente mecánico. Permite regular con precisión la temperatura ambiente del lugar donde está instalado.

1. Ubicación del termostato

Instale el termostato en una pared accesible a una altura de 1,50 m, alejado de fuentes de calor (chimenea, luz solar) y corrientes de aire (ventana, puerta). No instale el termostato en una pared en contacto con el exterior o con una estancia sin calefacción (por ejemplo, un garaje).

2. Instalación

La instalación y la conexión eléctrica del termostato sólo la debe realizar un electricista cualificado.

1 Desconecte la alimentación eléctrica.
2 Abra la carcasa con un destornillador.
3 Fije la base del termostato con la ayuda de un conjunto de tornillo y taco (no suministrado).
4 Conecte el termostato.

4.a Con un sistema de calefacción por agua caliente equipado con una entrada de termostato.
Conecte los dos terminales de la entrada del termostato de la caldera a los terminales 1 y 2 del termostato.

4.b Con un sistema de calefacción sin entrada de termostato.
Si la caldera no tiene entrada de termostato, puede controlar directamente el circulador de la caldera.

5 Sistema de bloqueo de ajuste de la temperatura

Esta operación debe realizarse con el termostato desconectado de la red eléctrica o por una persona autorizada.

5.a Sin bloqueo.
Deje los dos bloques de bloqueo **(B)** en sus posiciones iniciales.

5.b Limitación del ajuste del rango de temperatura (Mín/Máx).
Inserte los bloques de bloqueo **(B)** en las muescas correspondientes a las temperaturas mínima y máxima permitidas.

5.c Bloqueo del ajuste de temperatura.
Inserte los dos bloques de bloqueo **(B)** alrededor del valor deseado.

6 Vuelva a colocar la tapa del termostato en la base.

7 Restablezca la alimentación de la instalación.

3. Ajuste del termostato

Coloque el selector de ajuste **(A)** en el valor de temperatura ambiente deseado.

4. Ayuda

Problema	Diagnóstico/Soluciones
La instalación no funciona.	1. Los cables se han conectado incorrectamente, *Compruebe la conexión según el esquema y los números de los terminales.* 2. Se ha alcanzado la temperatura ambiente ajustada. *Aumente la temperatura ambiente ajustada si lo desea.*
La temperatura ambiente deseada no coincide con los ajustes del termostato de ambiente.	3. El termostato está mal colocado. Compruebe la ubicación del termostato. 4. Entra aire por el conducto eléctrico e interfiere con la regulación : Tapar la salida del conducto eléctrico para evitar la circulación del aire.

5. Características técnicas

Capacidad de conmutación	16(2,5)A/250V~
Clase de aislamiento	Clase II ⧈
Índice de protección	IP 20
Degradación térmica	1 K/15 min.
Histéresis	0,6 +/- 0,2 °C
Tensión nominal de impulso	4 kV
Acción de tipo	1B
Temperatura de funcionamiento	5 °C/+50 °C
Dimensiones (An x Al x P)	80 x 80 x 44 mm